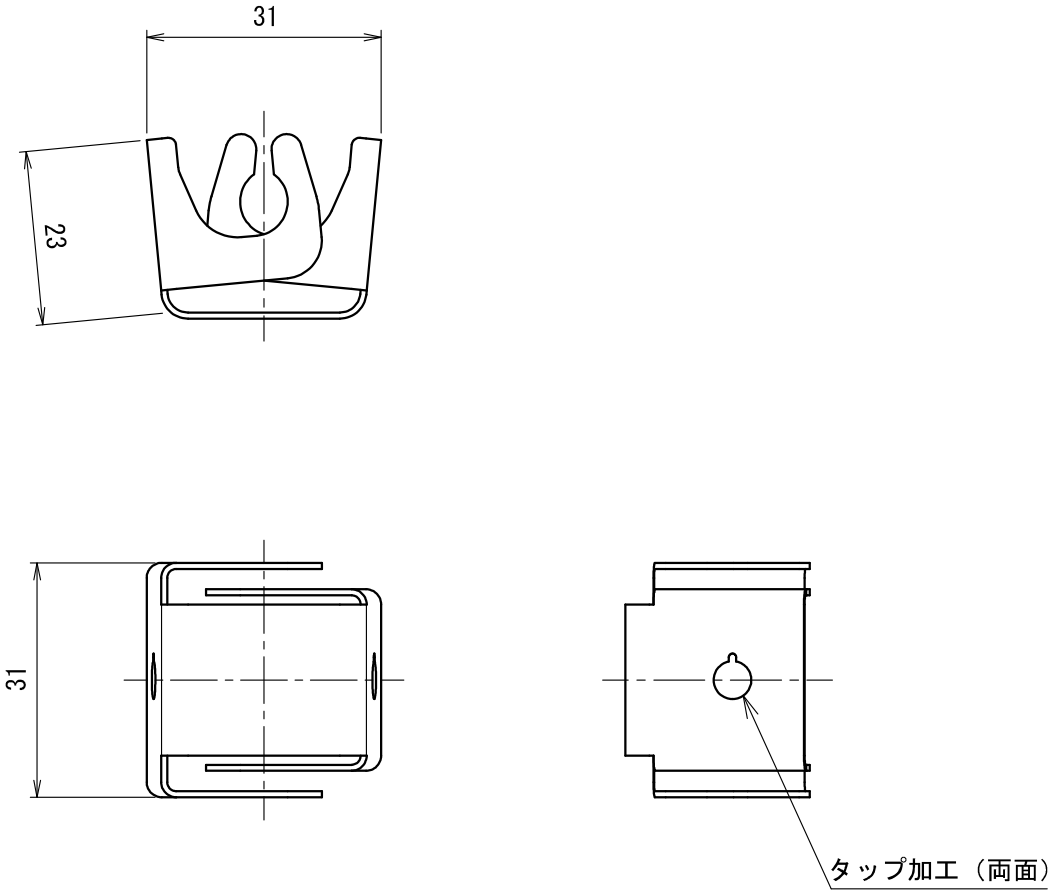

符号	名　　称	材　質	個数	備　　考
(2)	十字穴付きトラスタッピンねじ	ＳＵＳ	1	（添付）5×10　B-0
1	本体	ＳＵＳ	1	

製　品　仕　様　図		
尺度	品名	ボルトクリップ（ステンレス仕様）
1／1		ＳＣＨ－ＳＴＣ
第三角法	図番	ＰＶ５８９７２Ｂ３

未来工業株式会社